Büyük işler sorumluluk ister

TEKSAN®
ISI & DOĞALGAZ MÜHENDİSLİK

2020 ÜRÜN KATALOĞU
product catalogue

Hydronic Solutions

www.teksanisi.com

TEKSAN®
ISI & DOĞALGAZ MÜHENDİSLİK

" Büyük işler büyük sorumluluk ister"

hakkımızda

ilk olarak 1982 yılında üretim ve pazarlama sektörüne güneş enerjisi , termosifon ve boyler imalatları ile adım atan Teksan, pazardaki ihtiyaç ve müşteri talepleri doğrultusunda mekanik seperatör üretimine başlamıştır. Mekanik seperatörler denge kabı, tortu tutucu, hava ayırıcı, akümülasyon tankları,nötralizasyon ünitesi olarak yurtiçi ve yurtdışında satışa sunulmak tadır. Ayrıca Teksan Satış&Pazarlama bölümü olarak birçok büyük firmanında dağıtıcı bayiliğini üstlenerek müşterilerimize güçlü bir çözüm ortağı olmayı hedeflemiştir. Bugün Teksan olarak 2500 m²si kapalı olmak üzere toplam 7500 m² lik tesisimizde sürekli geliştirdiğimiz makine parkurumuz ve ürün çeşitlerimizle yurtiçi ve yurtdışı pazarda her zaman güvenilir, daha kaliteli ,dinamik ve gün geçtikçe büyüyen bir aile olarak yolunda emin adımlarla devam etmektedir.

about us

Our company has started producing and marketing Solar Water Heater,geyser and boiler at 1982.By the time Teksan started to produce mechanical separators with customer demands.-Mechanical seperators are Hydraulic separator,dirt separator,air separator,the accumulation tank and the neutralization tank which are selling at domestic market and also exporting more than 10 different country.Also Teksan's SALE&MARKETING department is distributor of many big company of Turkey.We are trying to give you best and reliable service with our 7500 m² factory and high technology machinery department.

www.teksanisi.com

TEKSAN®
ISI & DOĞALGAZ MÜHENDİSLİK

" Büyük işler büyük sorumluluk ister"

contents

içindekiler

SAYFA 04 08 — seperatörler

SAYFA 09 10 — nötralizasyon tankları

SAYFA 11 12 — boyler&tanklar

SAYFA 13 — kaskad bağlantı sistemleri

SAYFA 14 — sertifikalar

TEKSAN®
ISI & DOĞALGAZ MÜHENDİSLİK

seperatörler

seperetors

01 Avrupa standartlarında üretim

02 hızlı teslimat güvenilir ürün

03 statik boya

04 ISO 14001 belgesiyle Türkiye'de tek çevre dostu

AVRUPA BİRLİĞİ STANDARTLARINDADIR

ISO 9001 2015 KALİTE YÖNETİM SİSTEMİ

ISO 4001 ÇEVRE YÖNETİM SİSTEMİ

OHSAS 18001

TSE-HYB

www.teksanisi.com

denge kabı
hydraulic seperator

TR

Merkezi sistemlerde ısı verimini arttırmak amacı ile kullanılır. Çoğu teknik şartnameler kaskad sistemlerde denge kabı kullanılmasını zorunlu kılmıştır.
Bunun sebebi kaskad sistemlerde kullanılan kazan veya kombi pompası ile tesisattaki sirkülasyon pompaları oluşan debi ve basınç farkını ortadan kaldırmaktır.

EN

The hydraulic seperators are increase the efficiency of central heating systems. Most of technical specifications necessitate the hydraulic seperators at central heating systems .
he hydraulic seperators are remove the pressure difference between boiler pompand circulation pomp.

teknik detaylar
technical details

KOD *code*	GÜÇ *power* KW	GİRİŞ-ÇIKIŞ *in - out* inç	GİRİŞ-ÇIKIŞ *in - out* DN	D mm	H cm	A mm	a mm	d mm	B mm	KAYNAKLI FİYAT TL	FLANŞLI FİYAT TL
TDK 001	40 KW	1"	DN 25	73	37	196	193	33,7	216	195,00	
TDK 002	50 KW	1 1/4"	DN 32	89	37	212	209	42,4	208	210,00	
TDK 003	70 KW	1 1/2"	DN 40	89	42	212	209	48,3	242	235,00	560,00
TDK 004	115 KW	2"	DN 50	114	55	237	234	60,3	320	400,00	662,00
TDK 005	135 KW	2 1/2"	DN 65	141	60	264	261	73	357	540,00	850,00
TDK 006	185 KW	2 1/2"	DN 65	169	68	292	289	73	407	625,00	960,00
TDK 007	235 KW	3"	DN 80	169	78	292	289	88,9	471	755,00	1.120,00
TDK 008	310 KW	3"	DN 80	219	72	342	339	88,9	411	985,00	1.1412,00
TDK 009	360 KW	4"	DN 100	219	85	382	379	114,3	496	1.160,00	1.1585,00
TDK 010	510 KW	4"	DN 100	273	87	436	433	114,3	496	1.300,00	1.835,00
TDK 011	635 KW	5"	DN 125	273	115	436	433	141	599	1.560,00	2.050,00
TDK 012	760 KW	5"	DN 125	273	135	436	433	141	809	1.800,00	2.350,00
TDK 013	900 KW	6"	DN 150	323	140	526	523	168,3	812	2.100,00	2.875,00
TDK 014	1150 KW	6"	DN 150	355	175	558	555	168,3	1032	3.125,00	3.800,00
TDK 015	1600 KW	8"	DN 200	406	200	609	606	219,1	1300	3.995,00	5.125,00
TDK 016	2000 KW	8"	DN 200	457	230	660	657	219,1	1501	4.850,00	5.500,00
TDK 017	2300 KW	8"	DN 200	508	235	711	708	219,1	1511	5.375,00	6.875,00
TDK 018	2650 KW	10"	DN 250	559	245	762	759	273	1377	6.375,00	8.125,00
TDK 019	3550 KW	10"	DN 250	610	300	813	810	273	1687	9.125,00	10.500,00
TDK 020	5100 KW	12"	DN 300	800	335	813	810	323	2047	12.200,00	14.875,00

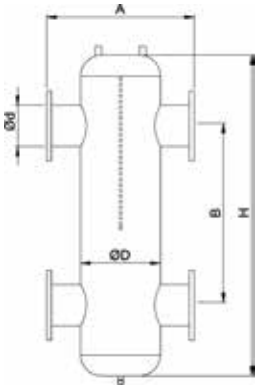

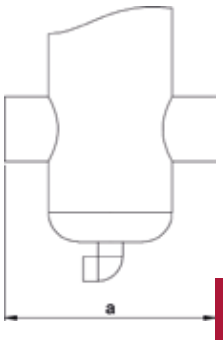

AVRUPA BİRLİĞİ STANDARTLARINDADIR · ISO 9001 2015 KALİTE YÖNETİM SİSTEMİ · ISO14001ÇEVRE YÖNETİM SİSTEMİ · OHSAS 18001

Merkez Ofis: İstasyon Caddesi No:29 Bolvadin/Afyonkarahisar
Fabrika:Selçuklu Mahallesi Ticaret Bölgesi No:316 Bolvadin/Afyonkarahisar
Tel.:0 272 612 43 87 Fax: 0 272 612 63 80
web: www.teksanisi.com
e-mail: info@teksanisi.com

birleşikkab
combined seperator

TR

Teksan birleşik kaplar ısıtma veya soğutma tesisatlarında hidrolik dengenin yanı sıra tortu ve hava ayırma görevinide üstlenir.
Yani birleşik kap ; Denge kabı ,tortu tutucu ve hava ayırıcı kapların görevini tek başına üstlenir

EN

Combined seperators are use instead of hydaulic dirt and air seperators at the same time

teknik detaylar
technical details

KOD *code*	GÜÇ *power* KW	GİRİŞ-ÇIKIŞ *in - out* inç	GİRİŞ-ÇIKIŞ *in - out* DN	D mm	H cm	A mm	a mm	d mm	B mm	KAYNAKLI FİYAT TL	FLANŞLI FİYAT TL
TBK 001	40 KW	1"	DN 25	73	37	196	193	33,7	216	410,00	
TBK 002	50 KW	1 ¼"	DN 32	89	37	212	209	42,4	208	475,00	
TBK 003	70 KW	1 ½"	DN 40	89	42	212	209	48,3	242	575,00	880,00
TBK 004	115 KW	2"	DN 50	114	55	237	234	60,3	320	735,00	1.025,00
TBK 005	135 KW	2 ½"	DN 65	141	60	264	261	73	357	975,00	1.160,00
TBK 006	185 KW	2 ½"	DN 65	169	68	292	289	73	407	1.085,00	1.400,00
TBK 007	235 KW	3"	DN 80	169	78	292	289	88,9	471	1.285,00	1.550,00
TBK 008	310 KW	3"	DN 80	219	72	342	339	88,9	411	1.140,00	1.875,00
TBK 009	360 KW	4"	DN 100	219	85	382	379	114,3	496	1.560,00	2.025,00
TBK 010	510 KW	4"	DN 100	273	87	436	433	114,3	496	1.775,00	2.225,00
TBK 011	635 KW	5"	DN 125	273	115	436	433	141	599	2.160,00	2.480,00
TBK 012	760 KW	5"	DN 125	273	135	436	433	141	809	2.600,00	2.850,00
TBK 013	900 KW	6"	DN 150	323	140	526	523	168,3	812	2.900,00	3.460,00
TBK 014	1150 KW	6"	DN 150	355	175	558	555	168,3	1032	3.210,00	4.400,00
TBK 015	1600 KW	8"	DN 200	406	200	609	606	219,1	1300	4.375,00	6.125,00
TBK 016	2000 KW	8"	DN 200	457	230	660	657	219,1	1501	5.250,00	6.600,00
TBK 017	2300 KW	8"	DN 200	508	235	711	708	219,1	1511	5.875,00	7.365,00
TBK 018	2650 KW	10"	DN 250	559	245	762	759	273	1377	6.875,00	8.625,00
TBK 019	3550 KW	10"	DN 250	610	300	813	810	273	1687	9.625,00	11.175,00
TBK 020	5100 KW	12"	DN 300	800	335	813	810	323	2047	12.875,00	15.875,00

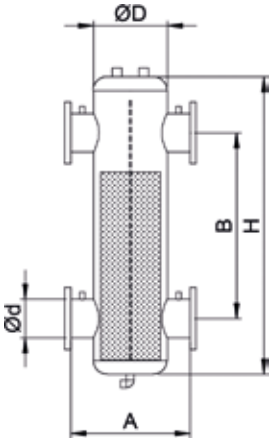

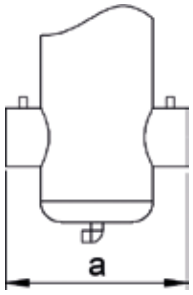

AVRUPA BİRLİĞİ STANDARTLARINDADIR
ISO 9001 2015 KALİTE YÖNETİM SİSTEMİ
ISO 14001 ÇEVRE YÖNETİM SİSTEMİ
OHSAS 18001
TSE-HYB

Merkez Ofis: İstasyon Caddesi No:29 Bolvadin/Afyonkarahisar
Fabrika:Selçuklu Mahallesi Ticaret Bölgesi No:316 Bolvadin/Afyonkarahisar
Tel.:0 272 612 43 87 Fax: 0 272 612 63 80
web: www.teksanisi.com
e-mail: info@teksanisi.com

tortututucu

dirt seperators

TR

Isıtma ve soğutma sistemlerdeki tesisatlarda kullanılan pislik ayırma aparatıdır.
Kazan dönüşüne yerleştirilen tortu tutucu çamur, pislik ve korozyon atığı gibi tortuları tesisattan ayırır.Belirli aralıklarla tortu tutucunun alt kısmındaki vana açılarak biriken tortular kolayca tesisattan uzaklaştırılır.Böylelikle tesisattaki ısınma zorluğu ve verimsizliğin önüne geçilmiş olur.

EN

Dirt seperators use for eleminatethe dirt from installation. Dirt seperator holds the dirt sat the reservoir inside its. it must be cleaned occasionlly from the valve at the bottom

teknik detaylar
technical details

KOD *code*	GİRİŞ-ÇIKIŞ *in - out* inç	GİRİŞ-ÇIKIŞ *in - out* DN	D mm	H cm	A mm	a mm	d mm	B mm	KAYNAKLI FİYAT TL	FLANŞLI FİYAT TL
TTT 001	1"	DN 25	89	23	212	209	33,7	767	285,00	
TTT 002	1 ¼"	DN 32	89	23	212	209	42,4	81	315,00	
TTT 003	1 ½"	DN 40	114	25	237	234	48,3	94	395,00	535,00
TTT 004	2"	DN 50	114	37	237	234	60,3	120	460,00	670,00
TTT 005	2 ½"	DN 65	169	40	292	289	73	127	550,00	935,00
TTT 006	3"	DN 80	219	45	342	339	88,9	154	835,00	1.235,00
TTT 007	4"	DN 100	219	47	436	433	114,3	177	950,00	1.340,00
TTT 008	5"	DN 125	273	55	436	433	141	201	1.410,00	1.837,00
TTT 009	6"	DN 150	323	65	526	523	168,3	234	1.510,00	2.150,00
TTT 010	8"	DN 200	406	88	609	606	219,1	290	2.635,00	3.375,00
TTT 011	10"	DN 250	559	100	762	759	273	362	3.360,00	4,950,00
TTT 012	12"	DN 300	610	125	813	810	323	413	4.650,00	7,125,00

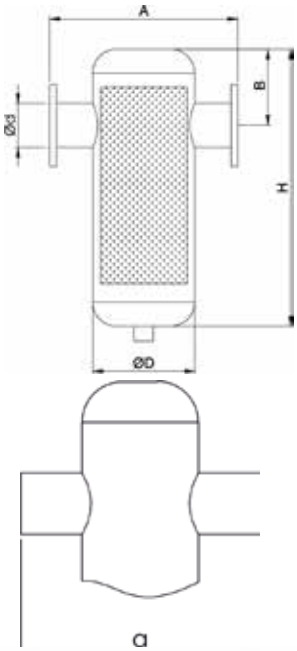

mini hava ayırıcı
mini air seperator

KOD *code*	GİRİŞ-ÇIKIŞ *in - out* inç	GİRİŞ-ÇIKIŞ *in - out* DN	D mm	H cm	A mm	d mm	B mm	KAYNAKLI FİYAT	FLANŞLI FİYAT
TTM 001	1"	DN 25	63	10	110	33,7	27	33,7	27
TTM 002	1 ¼"	DN 32	75	11	122	42,4	31	42,4	31
TTM 003	1 ½"	DN 40	89	12	134	48,3	34	48,3	34
TTM 004	2"	DN 50	89	12	134	60,3	40	60,3	40

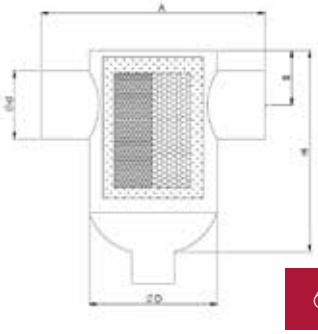

AVRUPA BİRLİĞİ STANDARTLARINDADIR · ISO 9001 2015 KALİTE YÖNETİM SİSTEMİ · ISO14001ÇEVRE YÖNETİM SİSTEMİ · OHSAS 18001

Merkez Ofis: İstasyon Caddesi No:29 Bolvadin/Afyonkarahisar
Fabrika:Selçuklu Mahallesi Ticaret Bölgesi No:316 Bolvadin/Afyonkarahisar
Tel.:0 272 612 43 87 Fax: 0 272 612 63 80
web: www.teksanisi.com
e-mail: info@teksanisi.com

hava ayırıcı
air seperators

TR

Mekanik tesisatların en büyük düşmanlarından biri kavitasyondur.Kavitasyon tesisatta devirdaim halindeki suyun farklı basınç noktalarından geçerken su içinde ergimiş halde bulunan havanın gaz haline gelerek pompa,boru ve tankların iç yüzeylerine zarar vermesidir. Kavitasyonun başlıca zararları normalin üstünde gürültü , korozyon , pompa problemleri ve verim düşüklüğüdür.Bu sebeple hava ayırıcı kap tesisatın sağlıklı çalışması için hayati öneme sahiptir.Hava ayırıcı, tesisattaki ergimiş veya gaz halindeki havayı sudan ayırarak üst kısmındak hava ventilleri sayesinde tesisattan uzaklaştırır.

EN

One of the biggest enemy of mechanic installation is the air buble which is occur while water passing at different pressure points. That bubles explode at pumb and pipe surfaces. That expasion causes noise corrosion and different issues.
Air seperators evacuate that bubles away from installation.

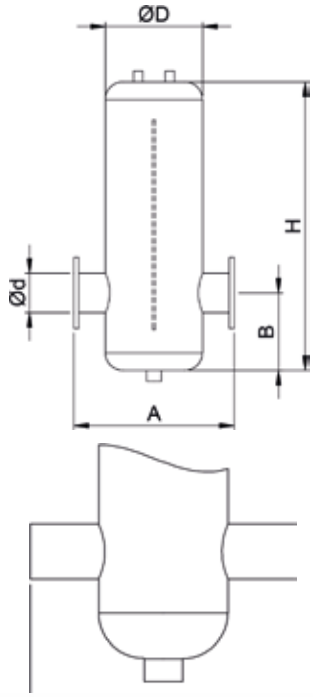

teknik detaylar
technical details

KOD *code*	GİRİŞ-ÇIKIŞ *in - out* inç	GİRİŞ-ÇIKIŞ *in - out* DN	D mm	H cm	A mm	a mm	d mm	B mm	KAYNAKLI FİYAT TL	FLANŞLI FİYAT TL
THA 001	1"	DN 25	89	23	212	209	33,7	767	320,00	
THA 002	1 ¼"	DN 32	89	23	212	209	42,4	81	395,00	
THA 003	1 ½"	DN 40	114	25	237	234	48,3	94	465,00	640,00
THA 004	2"	DN 50	114	37	237	234	60,3	120	640,00	835,00
THA 005	2 ½"	DN 65	169	40	292	289	73	127	745,00	1.050,00
THA 006	3"	DN 80	219	45	342	339	88,9	154	910,00	1.360,00
THA 007	4"	DN 100	219	47	436	433	114,3	177	980,00	1.510,00
THA 008	5"	DN 125	273	55	436	433	141	201	1.440,00	1.895,00
THA 009	6"	DN 150	323	65	526	523	168,3	234	1.785,00	2.185,00
THA 010	8"	DN 200	406	88	609	606	219,1	290	2.875,00	3.625,00
THA 011	10"	DN 250	559	100	762	759	273	362	3.875,00	4,950,00
THA 012	12"	DN 300	610	125	813	810	323	413	4.875,00	6,450,00

mini hava ayırıcı
mini air seperator

KOD *code*	GİRİŞ-ÇIKIŞ *in - out* inç	GİRİŞ-ÇIKIŞ *in - out* DN	D mm	H cm	A mm	d mm	B mm	KAYNAKLI FİYAT	FLANŞLI FİYAT
THM 001	1"	DN 25	63	10	110	33,7	27	33,7	27
THM 002	1 ¼"	DN 32	75	11	122	42,4	31	42,4	31
THM 003	1 ½"	DN 40	89	12	134	48,3	34	48,3	34
THM 004	2"	DN 50	89	12	134	60,3	40	60,3	40

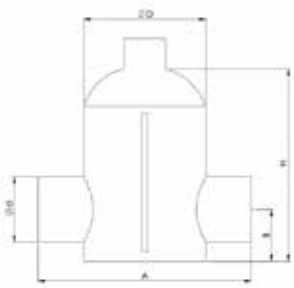

AVRUPA BİRLİĞİ STANDARTLARINDADIR
ISO 9001 2015 KALİTE YÖNETİM SİSTEMİ
ISO 14001 ÇEVRE YÖNETİM SİSTEMİ
OHSAS 18001
TSE-HYB

Merkez Ofis: İstasyon Caddesi No:29 Bolvadin/Afyonkarahisar
Fabrika:Selçuklu Mahallesi Ticaret Bölgesi No:316 Bolvadin/Afyonkarahisar
Tel.:0 272 612 43 87 Fax: 0 272 612 63 80
web: www.teksanisi.com
e-mail: info@teksanisi.com

tortuhava ayırıcı

dirt & air seperators

TR

Kazan sistemlerinde, yerden ısıtma sistemlerinde ve soğutma sistemlerinde tesisat suyunda oluşan hava ve tortuları ayıran mekanik seperatörlerdir. Tesisat suyunda oluşan tortu ve hava kabarcıkları (kavitasyon) tesisat , pompa ve kazanın verimini düşürüp ömrünü azaltır.Teksan tortu–hava ayırıcı kap tortu tutucu ve hava ayırıcı kapların görevini tek başına yerine getirir.

EN

Those seperators are use instead for dirt and air seperators at the same time.

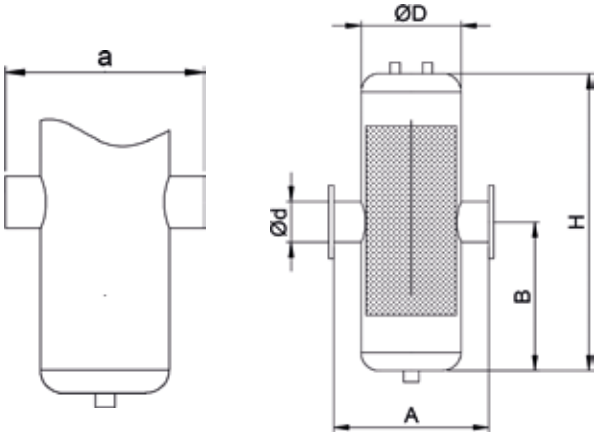

teknik detaylar
technical details

KOD *code*	GİRİŞ-ÇIKIŞ *in - out* inç	GİRİŞ-ÇIKIŞ *in - out* DN	D mm	H cm	A mm	a mm	d mm	B mm	KAYNAKLI FİYAT TL	FLANŞLI FİYAT TL
TTHK 001	1"	DN 25	89	27	212	209	33,7	13	385,00	
TTHK 002	1 ¼"	DN 32	89	27	212	209	42,4	13	475,00	
TTHK 003	1 ½"	DN 40	114	33	237	234	48,3	16	560,00	770,00
TTHK 004	2"	DN 50	114	57	237	234	60,3	28	770,00	995,00
TTHK 005	2 ½"	DN 65	169	60	292	289	73	30	895,00	1.260,00
TTHK 006	3"	DN 80	219	65	342	339	88,9	32	1.090,00	1.630,00
TTHK 007	4"	DN 100	219	70	436	433	114,3	35	1.180,00	1.810,00
TTHK 008	5"	DN 125	273	75	436	433	141	37	1.750,00	2.275,00
TTHK 009	6"	DN 150	323	80	526	523	168,3	40	2.145,00	2.620,00
TTHK 010	8"	DN 200	406	95	609	606	219,1	47	3.450,00	4.350,00
TTHK 011	10"	DN 250	559	125	762	759	273	62	4.650,00	5.940,00
TTHK 012	12"	DN 300	610	142	813	810	323	71	5.850,00	7.740,00

CE AVRUPA BİRLİĞİ STANDARTLARINDADIR · ISO 9001 CERTIFIED ISO 9001 2015 KALİTE YÖNETİM SİSTEMİ · ISO 14001 ÇEVRE YÖNETİM SİSTEMİ · OHSAS 18001 · TSE-HYB

Merkez Ofis: İstasyon Caddesi No:29 Bolvadin/Afyonkarahisar
Fabrika:Selçuklu Mahallesi Ticaret Bölgesi No:316 Bolvadin/Afyonkarahisar
Tel.:0 272 612 43 87 Fax: 0 272 612 63 80
web: www.teksanisi.com
e-mail: info@teksanisi.com

nötralizasyon tankı

neutralization tank

TR

Yanma sırasında meydana gelen kondensasyon ve baca gazlarının yoğuşması nedeni ile pH değerleri düşer kondens asidi ortaya çıkar. Kondense asidi oldukça ciddi ekolojik problemlere sebep olurken aynı zamanda ekonomizör,kazan ve mevcut boru tesisatı üzerinde ciddi hasarlara ve korozyona sebep olur. Nötrolizasyon tankı bu atıkların pH değerlerini nötr hale getirerek bu problemi önler.
Nötrolizasyon işlemi için en uygun yöntem asidik derecedeki kimyasal atığın kalsiyum karbonat içeren dilimler ile nötrleşme işlemidir. Kalsiyum karbonatlar (Ca CO3) suyun içerisinde asitler ile tepkimeye girerek zararsız doğal tuzlar ile CO2 açığa çıkar. Tuzlar tortular halinde dibe çökerken CO2 ise suda çözünerek karbonik asitler oluşturur. Oluşan karbonik asitler alkali atıkları pH 3'ten pH 8,5 dereceleri arasına kadar yükselterek nötralize eder. Böylece atık su giderleri, kazan dairesi tesisatı ve en önemlisi ekosisteme ciddi zararlar verebilecek kimyasallarz ararsız hale gelmiş olur.

EN

Boilers are accur waste water because of the condensing of flue exhalation at heating systems. That is lowpH valued.acidic and very detrimental water and also that acisic water can make serious damages on installation system.
The TEKSAN neutralization tank prevent the nature and installation from that acidic water.
The neutralization tank mast be placed before sewage. while the acidic water entering the acidic water turn in to neutral and harmless alted water.

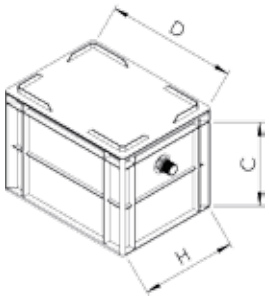

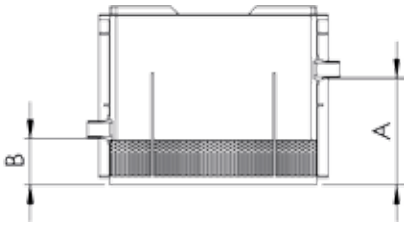

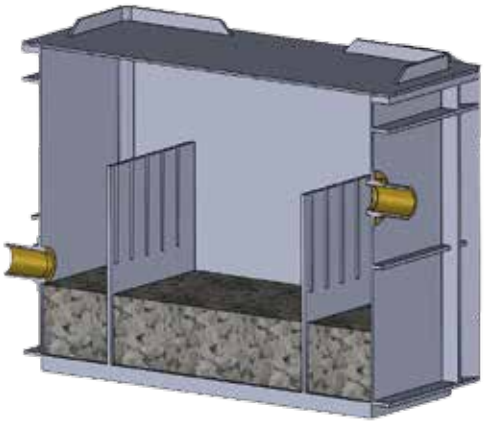

teknik detaylar
technical details

KOD *code*	GÜÇ *power* KW	BAĞLANTI *in - out* inç	D cm	H cm	C cm	B cm	A cm	FİYAT TL
TNP 001	350 KW	1"	40	30	22	7	15	550,00
TNP 002	550 KW	1"	40	30	30	10	20	615,00
TNP 003	800 KW	1"	40	30	30	10	20	840,00
TNP 004	1100 KW	1"	40	40	30	10	20	1.025,00
TNP 005	1600 KW	1 1/4"	40	40	30	10	20	1.225,00
TNP 006	2800 KW	1 1/4"	60	40	27	9	18	2.035,00
TNP 007	3900 KW	1 1/2"	60	40	43	15	29	2.975,00

AVRUPA BİRLİĞİ STANDARTLARINDADIR
ISO 9001 2015 KALİTE YÖNETİM SİSTEMİ
ISO 4001 ÇEVRE YÖNETİM SİSTEMİ
OHSAS 18001
TSE-HYB

Merkez Ofis: İstasyon Caddesi No:29 Bolvadin/Afyonkarahisar
Fabrika:Selçuklu Mahallesi Ticaret Bölgesi No:316 Bolvadin/Afyonkarahisar
Tel.:0 272 612 43 87 Fax: 0 272 612 63 80
web: www.teksanisi.com
e-mail: info@teksanisi.com

nötralizasyon tankı

neutralization tank

TR

Yanma sırasında meydana gelen kondensasyon ve baca gazlarının yoğuşması nedeni ile pH değerleri düşer kondens asidi ortaya çıkar. Kondense asidi oldukça ciddi ekolojik problemlere sebep olurken aynı zamanda ekonomizör,kazan ve mevcut boru tesisatı üzerinde ciddi hasarlara ve korozyona sebep olur. Nötrolizasyon tankı bu atıkların pH değerlerini nötr hale getirerek bu problemi önler.
Nötrolizasyon işlemi için en uygun yöntem asidik derecedeki kimyasal atığın kalsiyum karbonat içeren dilimler ile nötrleşme işlemidir.
Kalsiyum karbonatlar (Ca CO3) suyun içerisinde asitler ile tepkimeye girerek zararsız doğal tuzlar ile CO2 açığa çıkar. Tuzlar tortular halinde dibe çökerken CO2 ise suda çözünerek karbonik asitler oluşturur.
Oluşan karbonik asitler alkali atıkları pH 3'ten pH 8,5 dereceleri arasına kadar yükselterek nötralize eder. Böylece atık su giderleri, kazan dairesi tesisatı ve en önemlisi ekosisteme ciddi zararlar verebilecek kimyasallar zararsız hale gelmiş olur.

EN

Boilers are accur waste water because of the condensing of flue exhalation at heating systems. That is lowpH valued.acidic and very detrimental water and also that acisic water can make serious damages on installation system.
The TEKSAN neutralization tank prevent the nature and installation from that acidic water.
The neutralization tank mast be placed before sewage. while the acidic water entering the acidic water turn in to neutral and harmless alted water.

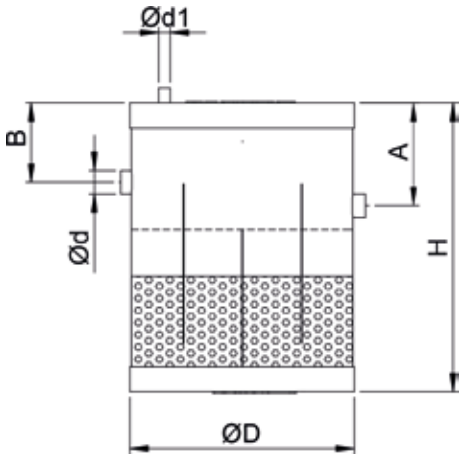

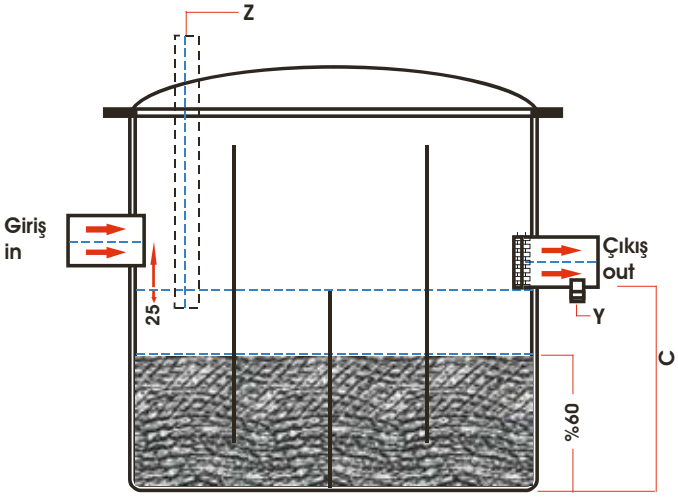

teknik detaylar
technical details

KOD *code*	GÜÇ *power* KW	GİRİŞ -ÇIKIŞ *in - out* inç	MANŞON *ejection* inç	D cm	H cm	B cm	A cm	FİYAT TL
TNT 001	280 KW	1"	1/2"	40	30	14	16,5	995,00
TNT 002	430 KW	1"	1/2"	40	35	14	16,5	1.220,00
TNT 003	600 KW	1"	1/2"	40	40	14	16,5	1.360,00
TNT 004	950 KW	1"	1/2"	40	45	14	16,5	1.980,00
TNT 005	1600 KW	1"	1/2"	40	50	14	16,5	2.960,00
TNT 006	2100 KW	1 1/4"	1/2"	40	60	14	16,5	3.780,00
TNT 007	3000 KW	1 1/2"	1/2"	50	40	14	16,5	4.860,00
TNT 008	4500 KW	1 1/4"	1/2"	50	50	14	16,5	5.950,00

AVRUPA BİRLİĞİ STANDARTLARINDADIR · ISO 9001 2015 KALİTE YÖNETİM SİSTEMİ · ISO 14001 ÇEVRE YÖNETİM SİSTEMİ · OHSAS 18001 · TSE-HYB

Merkez Ofis: İstasyon Caddesi No:29 Bolvadin/Afyonkarahisar
Fabrika:Selçuklu Mahallesi Ticaret Bölgesi No:316 Bolvadin/Afyonkarahisar
Tel.:0 272 612 43 87 Fax: 0 272 612 63 80
web: www.teksanisi.com
e-mail: info@teksanisi.com

akümülasyon tankı
accumulation tank

TR

Akümülasyon tankları ısıtma veya soğutma sistemlerinde ısıtılmış veya soğutulmuş kullanım suyunu hijyenik olarak depolayan tanklarıdır. Güneş enerjisi ,ısı pompası , eşanjör , boyler , chiller , fancoil vb. ısı değiştirici cihazların ardına monte edilir.Ayrıca kullanım suyu depolanması harici fazla sıcak su tüketimi olan tesislerde ve ısı gerektiren prosesler için suyun depolanmasında kullanılır.

EN

The accumulation tanks can be use at heating or cooling systems. which is saves hot or cold usage water by the hygienically way

teknik detaylar
technical details

KOD *code*	KAPASİTE *capacity*	H mm	Ø D mm	FİYAT TL
TAT 001	35 lt.	75	40	962,00
TAT 002	50 lt.	100	40	1.320,00
TAT 003	100 lt.	110	45	2.210,00
TAT 004	150 lt.	130	50	2.550,00
TAT 005	200 lt.	170	50	2.815,00
TAT 006	300 lt.	170	60	3.800,00
TAT 007	400 lt.	130	75	4.200,00
TAT 008	500 lt.	160	75	4.750,00

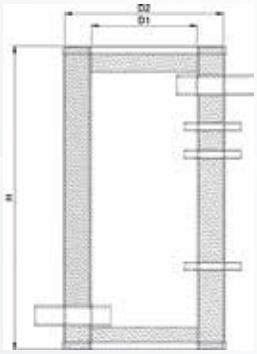

boyler
boiler

teknik detaylar
technical details

ÜRÜN CİNSİ *product type*	KOD *code*	KAPASİTE *capacity*	H cm	A cm	B cm	L cm	D cm	FİYAT TL
ASKILI BOYLER *hanging boiler*	TCB 01	60 lt.	77	36	36	18	36	1.610,00
	TCB 02	80 lt.	97	36	36	18	36	1.980,00
	TCB 03	100 lt.	92	41	41	20,5	41	2.390,00
SERPANTİNLİ ASKILI BOYLER *serpentine suspended boiler*	TSB 01	60 lt.	77	36	36	18	36	1.700,00
	TSB 02	80 lt.	97	36	36	18	36	2.100,00
	TSB 03	100 lt.	92	64	41	20,5	41	2.530,00
ASKILI TERMOBOYLER *hanging thermoboiler*	TTB 01	60 lt.	77	36	36	18	36	2.050,00
	TTB 02	80 lt.	97	36	36	18	36	2.475,00
	TTB 03	100 lt.	92	41	41	20,5	41	2.980,00
YUVARLAK AYAKLI BOYLER *round footed boiler*	TAB 01	60 lt.	77				36	1.800,00
	TAB 02	80 lt.	97				36	2.200,00
	TAB 01	100 lt.	92				41	2.650,00
KILIFSIZ BOYLER *Boiler without cover*	TDB 01	60 lt.	75				40	1.100,00
	TDB 02	100 lt.	100				42	1.380,00
	TDB 03	150 lt.	120				42	2.250,00
	TDB 04	200 lt.	125				45	2.950,00

TR

Teksan boyler ısıtma cihazlarından elde edilen sıcak suyu ayrı bir bölümde kullanım suyu ile karıştırmadan istenilen litrede depolama görevi yapar kullanıcının isteği doğrultusunda sıcak su sunar. Teksan boyler farklı modellere sahip olup kılıflı, kılıfsız, dış yüzeyi paslanmaz olarak üretimi yapılmaktadır. İç depolama kısmı galvaniz olup, ekonomik ve hızlı ısınma konusunda siz ve sevdikleriniz bu rahatlığın tadını çıkartın.

EN

Teksan boiler is use for heating usage water at another division than central heating system by various capacity stroges.Teksan boilers have various models such as sheated , unsheated and stainless steel covered.Inside tank made by galvanized steel. Teksan boilers are the best solutions at cheap and fast usage water heating

AVRUPA BİRLİĞİ STANDARTLARINDADIR
ISO 9001 2015 KALİTE YÖNETİM SİSTEMİ
ISO14001ÇEVRE YÖNETİM SİSTEMİ
OHSAS 18001
TSE-HYB

Merkez Ofis: İstasyon Caddesi No:29 Bolvadin/Afyonkarahisar
Fabrika:Selçuklu Mahallesi Ticaret Bölgesi No:316 Bolvadin/Afyonkarahisar
Tel.:0 272 612 43 87 Fax: 0 272 612 63 80
web: www.teksanisi.com
e-mail: info@teksanisi.com

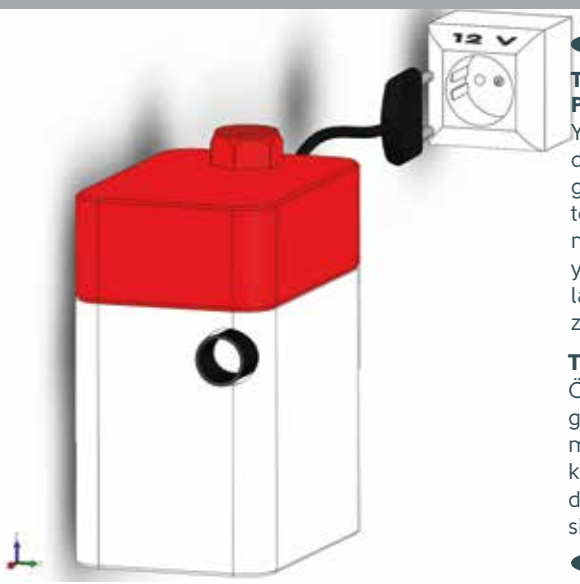

yoğuşmaatıksu pompası
waste water pump at condense system

TR

TEKSAN NÖTRALİZASYONLU YOĞUŞMA ATIK SU POMPASI TNYP

Yoğuşmalı cihazlarda yoğuşma esnasında düşük pH değerli, asidik bir sıvı oluşur.Bu asidik sıvı direk pis su giderine gönderildiğinde hem doğaya hemde pvc tesisatına zarar verir.Bu zararı engellemek için yoğuşma atık suyu nötralize edilmelidir.Teksan Nötralizasyonlu Yoğuşma Atığı Pompası bu zararlı sıvıları depolarken nötralize eder ve deposu dolduğunda nötralize edilmiş sıvıyı tahliye eder.

TEKSAN YOĞUŞMA ATIK SU POMPASI TYP

Özellikle zemin altında konumlandırılmış veya pis su gider tesisatına bağlanması mümkün olmayan mahallerde konumlandırılmış yoğuşmalı kombi , klima vs cihazlarda oluşan atık yoğuşma suyunu depolayıp deposu dolduğunda atık suyu tahliye eden sistemdir.

EN

When the boiler placed at lower altitude than sewage condensing water cannot reach to sewage inflow. Waste water pump can evacuate that condensing water to sewage

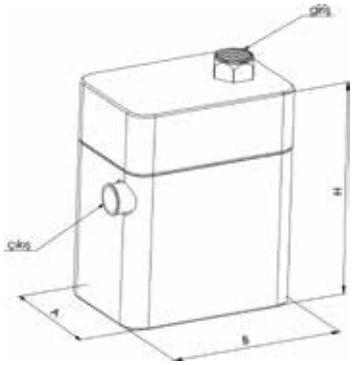

teknik detaylar
technical details

KOD *code*	ARITMA *purification*	GÜÇ (Kw) *power*	VOLT *volt*	SU BASMA YÜKSEKLİĞİ *water floodheight*	SU BASMA UZAKLIĞI *water flood distance*	KAPASİTE *capacity*	GİRİŞ *in* inç	ÇIKIŞ *in* inç	A cm	B cm	H cm	FİYAT TL
TNYP	NÖTRALİZASYONLU	95	12 V	5 mSS	30 m	3 lt.	3/4"	3/4"	17	17	21	860,00
TYP	NÖTRALİZASYONSUZ		12 V	5 mSS	30 m	3 lt.	3/4"	3/4"	17	17	21	2.087,00

yağtutucu
oil seperator

TR

Atık yağların herhangi bir arıtma olmadan direk kanalizasyona gönderilmesi ekolojik denge için çok tehlikelidir. Çünkü bir litre atık yağ on binlerce litre temiz suyu kirletebilir. Ayrıca donan atık yağlar tesisat giderlerinde tıkanıklıklara sebep olabilir. Teksan yağ tutucu atık yağları filtreleyerek doğaya ve tesisata verebileceği zararı önler

EN

The waste oilsare very dangerous for nature. And it can blocks the sewage by the time. Oil seperators hold the oils in its reservoir and saves the nature and sewage.

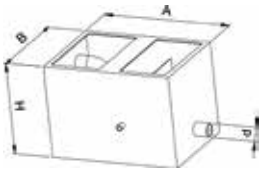

teknik detaylar
technical details

KOD *code*	KAPASİTE *capacity*	GİRİŞ-ÇIKIŞ *in-out* inç.	A cm	B cm	H cm	FİYAT TL
TYT 001	7 lt.	Q 50	50	35	35	1.800,00
TYT 002	15 lt.	Q 50	70	35	40	2.375,00

KOD *code*	KAPASİTE *capacity*	GİRİŞ-ÇIKIŞ *in-out* inç.	A cm	B cm	H cm	FİYAT TL
TYT 003	20 lt.	Q 50	75	45	40	2.685,00
TYT 004	48 lt.	Q 50	95	50	45	3.900,00

havatüpü
air tube

TR

Hava tüpü kalorifer tesisatındaki dolaşan suda oluşan havayı içersinde toparlıyıp , üst tarafındaki manşona bağlanan otomatik hava atıcı purjor sayesinde dışarıya atan yardımcı üründür

EN

Air tube evaucate the air from heating systems.

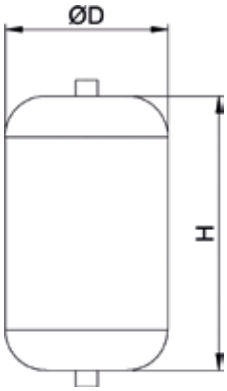

teknik detaylar
technical details

KOD *code*	KAPASİTE *capacity*	GİRİŞ-ÇIKIŞ inç.	H cm	D cm	FİYAT TL
THT 001	5 lt.	1/2"	27	16	125,00
THT 002	10 lt.	1/2"	32	20	165,00
THT 003	15 lt.	1/2"	27	27	199,00
THT 004	20 lt.	1/2"	33	28	260,00
THT 005	30 lt.	1/2"	43	30	433,00
THT 006	40 lt.	1/2"	36	38	715,00
THT 007	50 lt.	1/2"	45	38	811,00

CE AVRUPA BİRLİĞİ STANDARTLARINDADIR · ISO 9001 2015 KALİTE YÖNETİM SİSTEMİ · ISO 14001 ÇEVRE YÖNETİM SİSTEMİ · OHSAS 18001 · TSE-HYB

Merkez Ofis: İstasyon Caddesi No:29 Bolvadin/Afyonkarahisar
Fabrika:Selçuklu Mahallesi Ticaret Bölgesi No:316 Bolvadin/Afyonkarahisar
Tel.:0 272 612 43 87 Fax: 0 272 612 63 80
web: www.teksanisi.com
e-mail: info@teksanisi.com

kaskad kazan bağlantı seti

kaskad boiler connection set

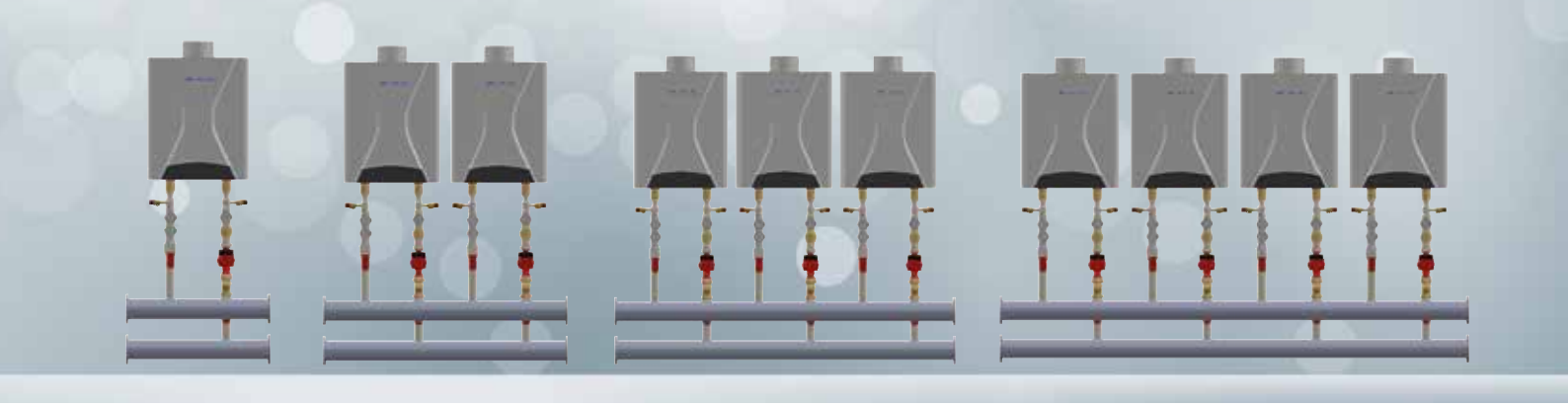

TKKS 001
KASKAD KAZAN
TEKLİ BAĞLANTI SETİ

TKKS 002
KASKAD KAZAN
İKİLİ BAĞLANTI SETİ

TKKS 003
KASKAD KAZAN
ÜÇLÜ BAĞLANTI SETİ

TKKS 004
KASKAD KAZAN
DÖRTLÜ BAĞLANTI SETİ

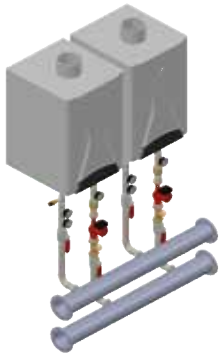

KOD *code*	ÜRÜN ADI *product name*	POMPASIZ FİYAT TL	POMPALI FİYAT TL
TKKS 001	KASKAD KAZAN TEKLİ BAĞLANTI SETİ	1.840,00	3.715,00
TKKS 002	KASKAD KAZAN İKİLİ BAĞLANTI SETİ	3.375,00	7.125,00
TKKS 003	KASKAD KAZAN ÜÇLÜ BAĞLANTI SETİ	4.915,00	10.465,00
TKKS 004	KASKAD KAZAN DÖRTLÜ BAĞLANTI SETİ	6.520,00	13.720,00

KOD *code*	ÜRÜN ADI *product name*	POMPASIZ FİYAT TL	POMPALI FİYAT TL
TKKH 001	KASKAD KAZAN HİDROLİK BAĞLANTI SETİ	1.425,00	3.300,00

KOD *code*	ÜRÜN ADI *product name*	KOLLEKTÖR FİYAT TL
TKKK 001	KASKAD KAZAN TEKLİ KOLLEKTÖR GRUBU	415,00
TKKK002	KASKAD KAZAN İKİLİ KOLLEKTÖR GRUBU	575,00
TKKK 003	KASKAD KAZAN ÜÇLÜ KOLLEKTÖR GRUBU	715,00
TKKK 004	KASKAD KAZAN DÖRTLÜ KOLLEKTÖR GRUBU	970,00

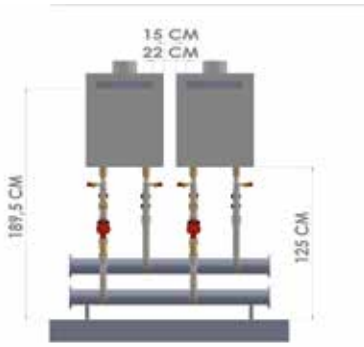

CE AVRUPA BİRLİĞİ STANDARTLARINDADIR
ISO 9001 2015 KALİTE YÖNETİM SİSTEMİ
ISO 14001 ÇEVRE YÖNETİM SİSTEMİ
OHSAS 18001
TSE-HYB

Merkez Ofis: İstasyon Caddesi No:29 Bolvadin/Afyonkarahisar
Fabrika:Selçuklu Mahallesi Ticaret Bölgesi No:316 Bolvadin/Afyonkarahisar
Tel.:0 272 612 43 87 Fax: 0 272 612 63 80
web: www.teksanisi.com
e-mail: info@teksanisi.com

sertifikalar

certificates

AVRUPA BİRLİĞİ STANDARTLARINDADIR

ISO 9001 2015 KALİTE YÖNETİM SİSTEMİ

ISO 14001 ÇEVRE YÖNETİM SİSTEMİ

OHSAS 18001

www.teksanisi.com

TEKSAN®

ISI & DOĞALGAZ MÜHENDİSLİK

Merkez Ofis: İstasyon Caddesi No:29 Bolvadin/Afyonkarahisar
Fabrika:Selçuklu Mahallesi Ticaret Bölgesi No:316 Bolvadin/Afyonkarahisar
Tel.:0 272 612 43 87 Fax: 0 272 612 63 80
web: www.teksanisi.com e-mail: info@teksanisi.com